令和5年度 沖縄県スポーツ少年団バレーボール交流大会
＜第21回 全国スポーツ少年団バレーボール交流大会 沖縄県予選＞

＜男子ブロック　決勝トーナメント＞

《 準 決 勝 ～ 決 勝 》 9月18日(月)

《 準 々 決 勝 》 9月17日(日)

《 1 回 戦 》 9月16日(土)

豊見城市民体育館　他本島内小学校

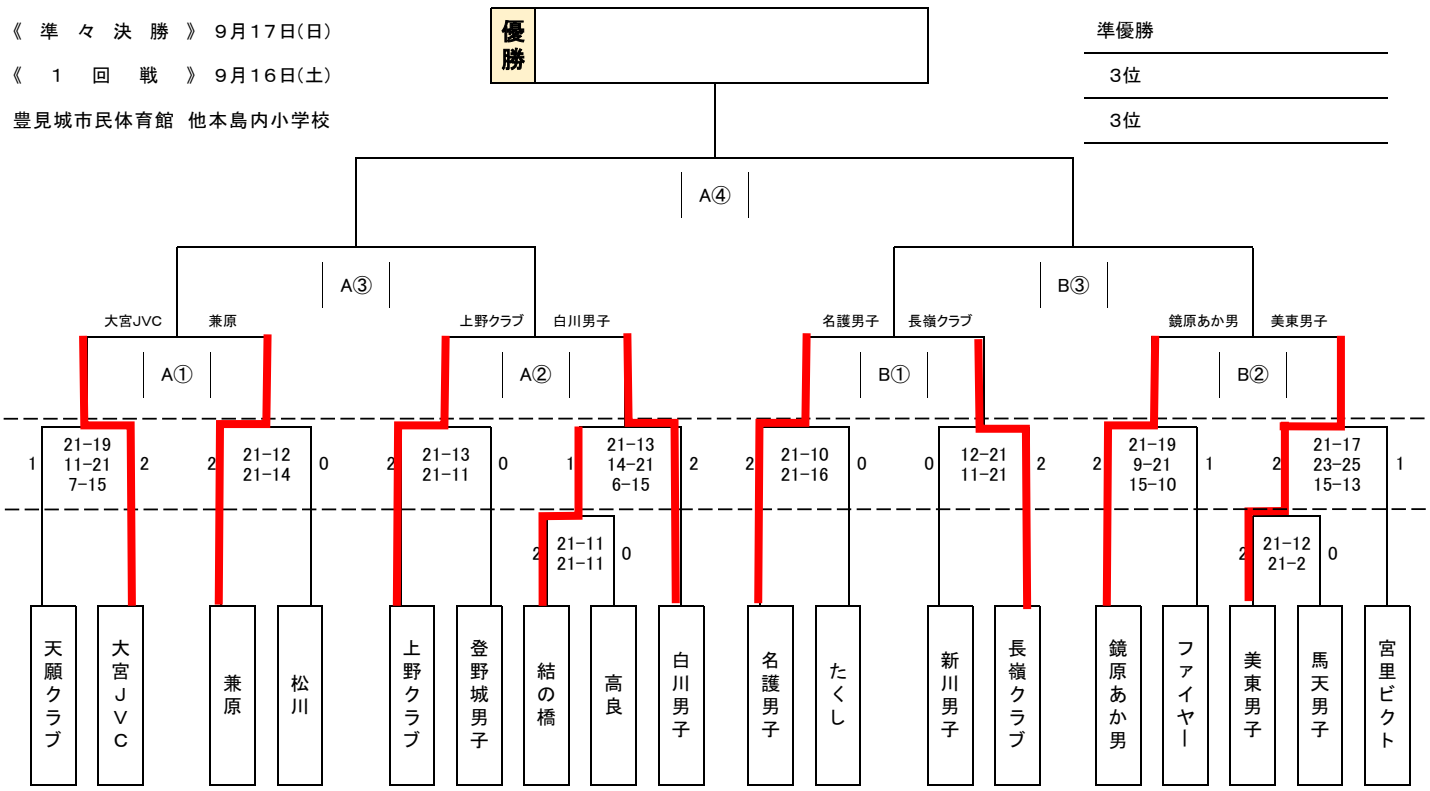

＜女子ブロック　決勝トーナメント＞

《準々決勝～決勝》 9月18日(月)

《 1 ～ 2 回 戦 》 9月17日(日)
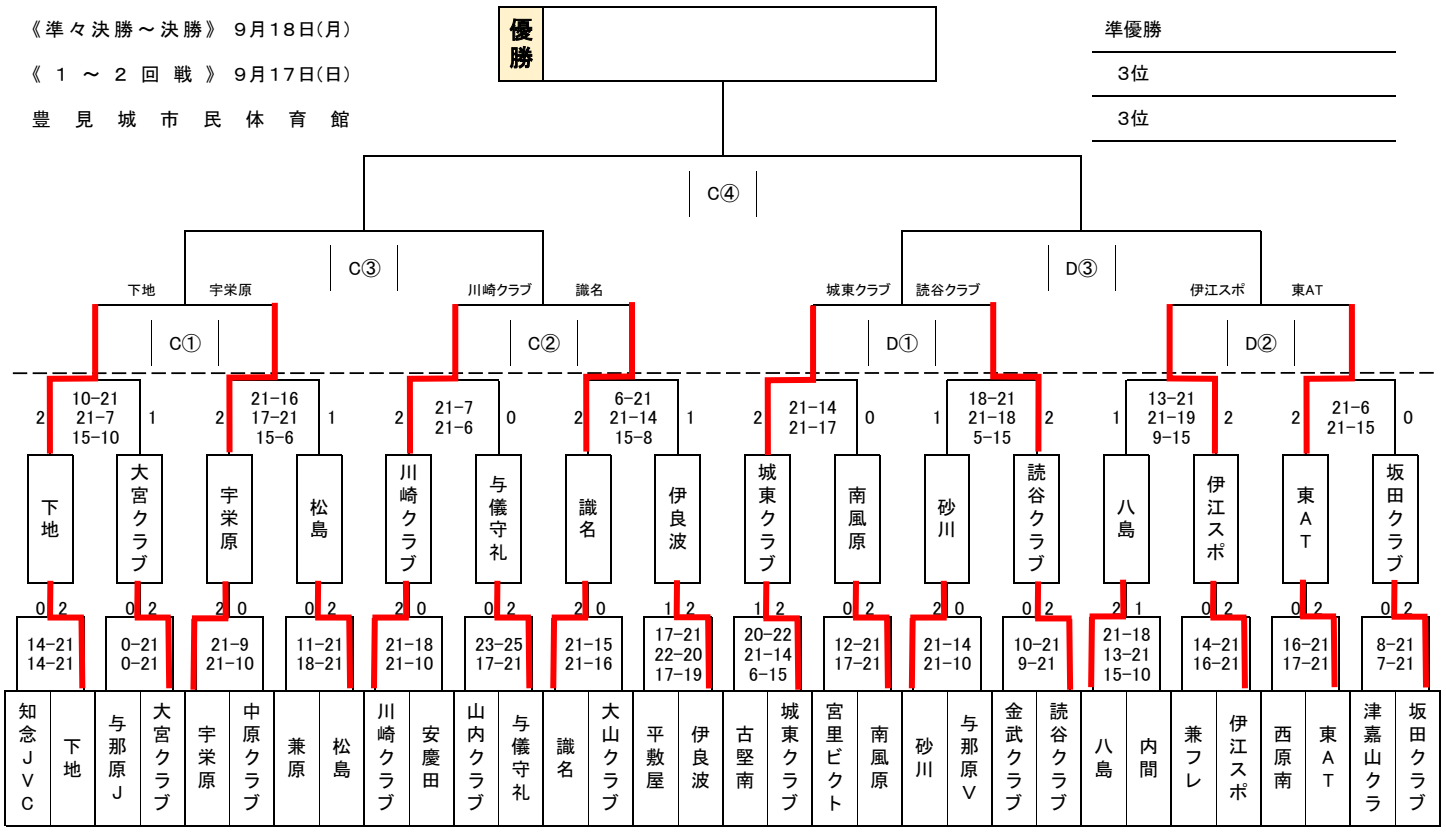
豊 見 城 市 民 体 育 館